俯视图-除非特别说明，此视图标注的尺寸误差为±0.1mm

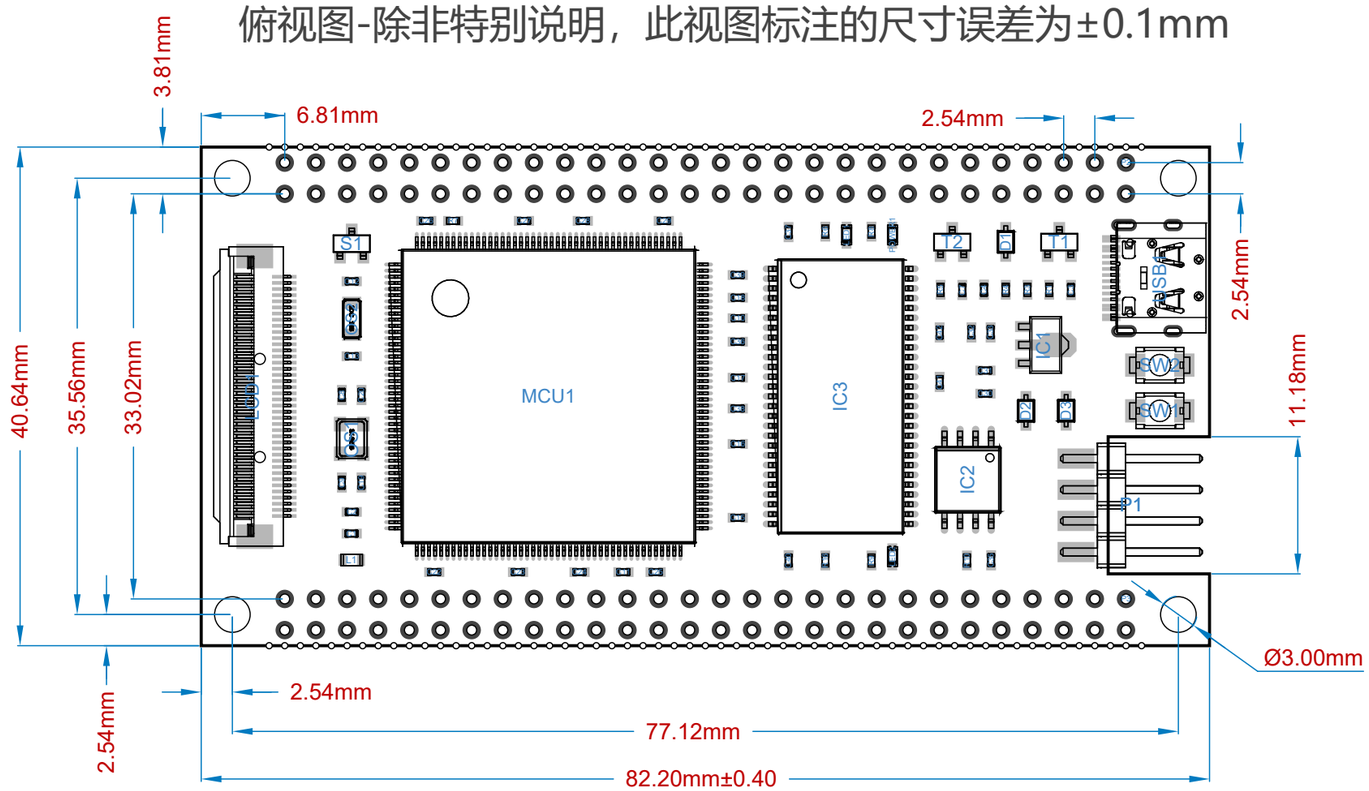

由于PCB的长边采用V割拼版出货，长边的尺寸误差会比较大，为±0.4mm，排针相对于PCB长边的尺寸也会受到影响，但由于排针之间的相对尺寸不受PCB长边的影响，所以实际并不会影响装配，为了保证图纸的简洁性，这里没有标注排针和PCB长边的尺寸实际误差（±0.4mm）

左视图-此视图标注的尺寸误差为±0.3mm

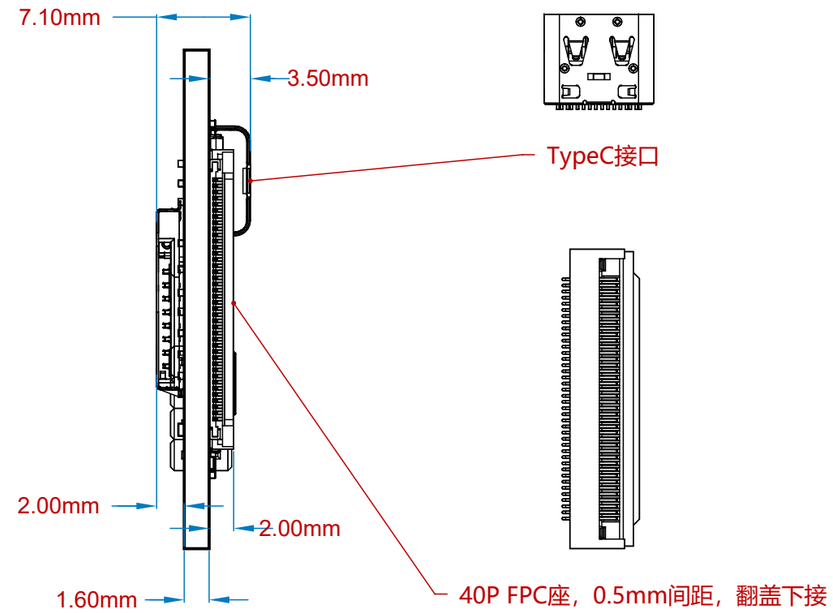

前视图-此视图标注的尺寸误差为±0.3mm

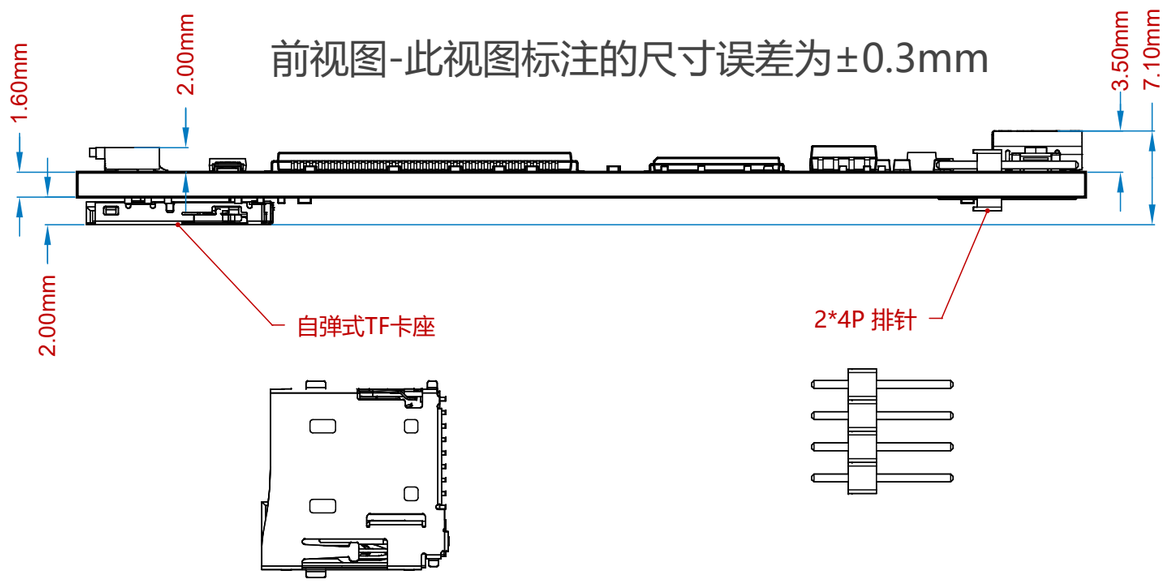

图纸：FK743M2-IIT6 机械尺寸

设计：反客科技

版本：V1.0

时间：2021-8-24